Ա - Ա
Մ1:50

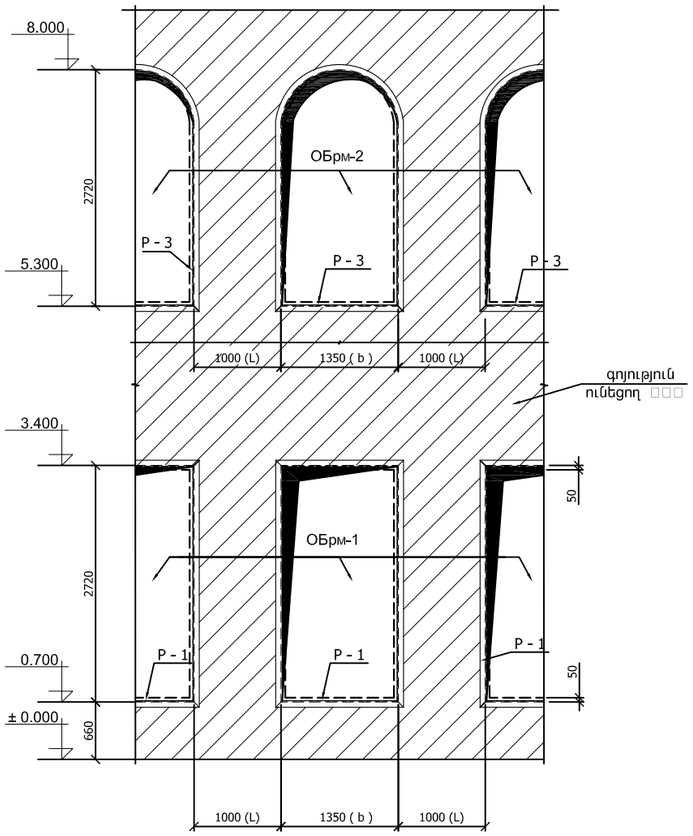

Բ - Բ
Մ1:50

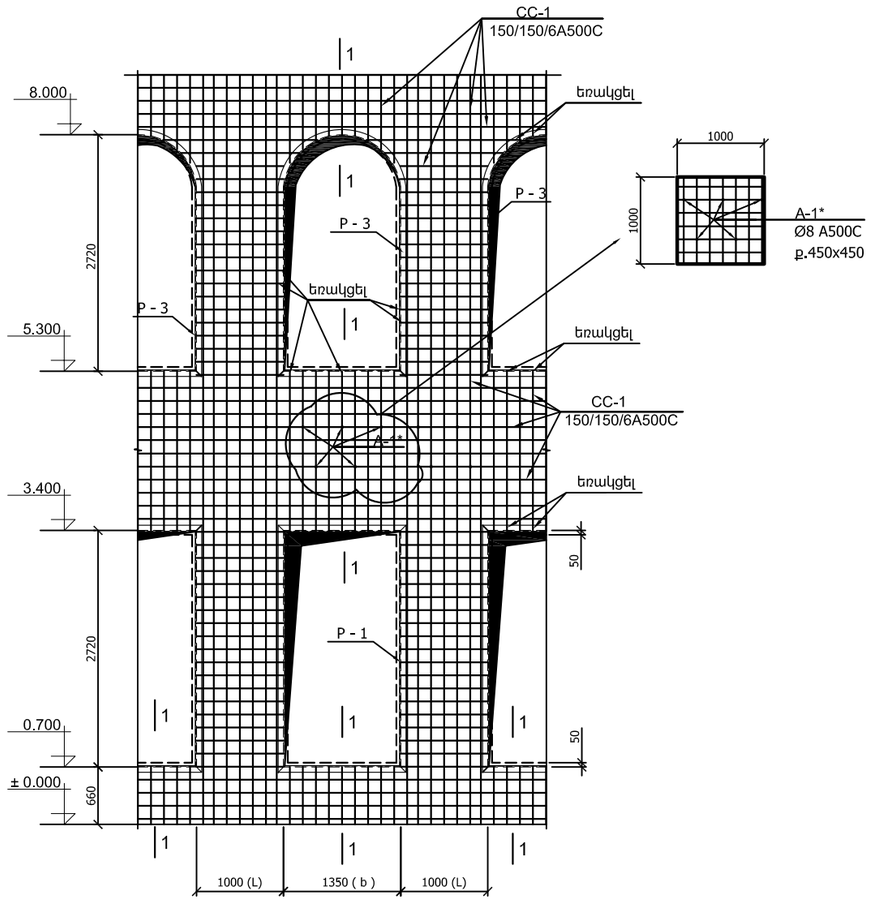

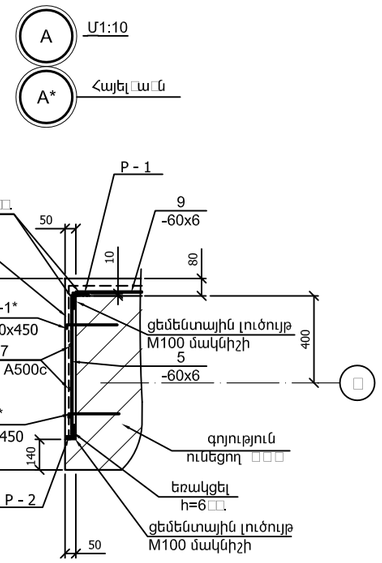

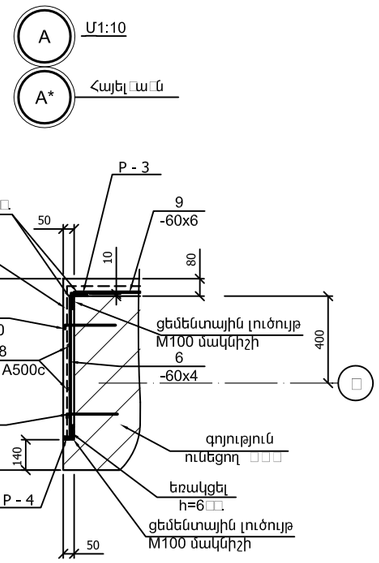

ԱՌԱՋԻՆ ՀԱՐԿԻ ՀԱՏԱԿԱԳԾԻ ՄԱՆՐԱՄԱՍ
Մ1:50

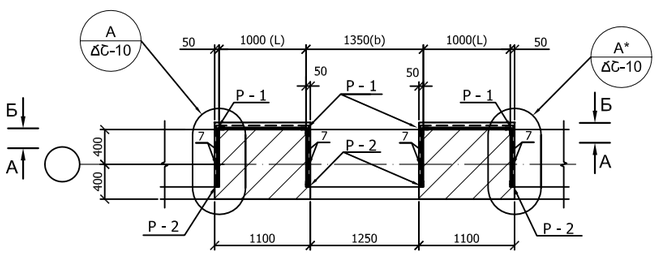

ԵՐԿՐՈՐԴ ՀԱՐԿԻ ՀԱՏԱԿԱԳԾԻ ՄԱՆՐԱՄԱՍ
Մ1:50

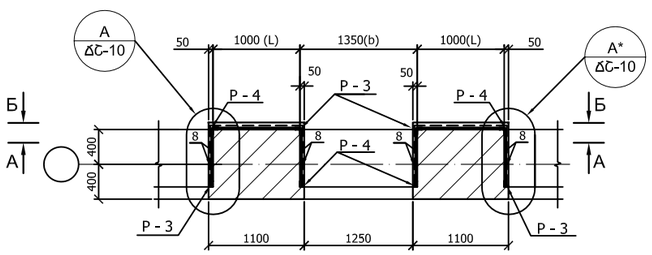

							ՃՇ - 6